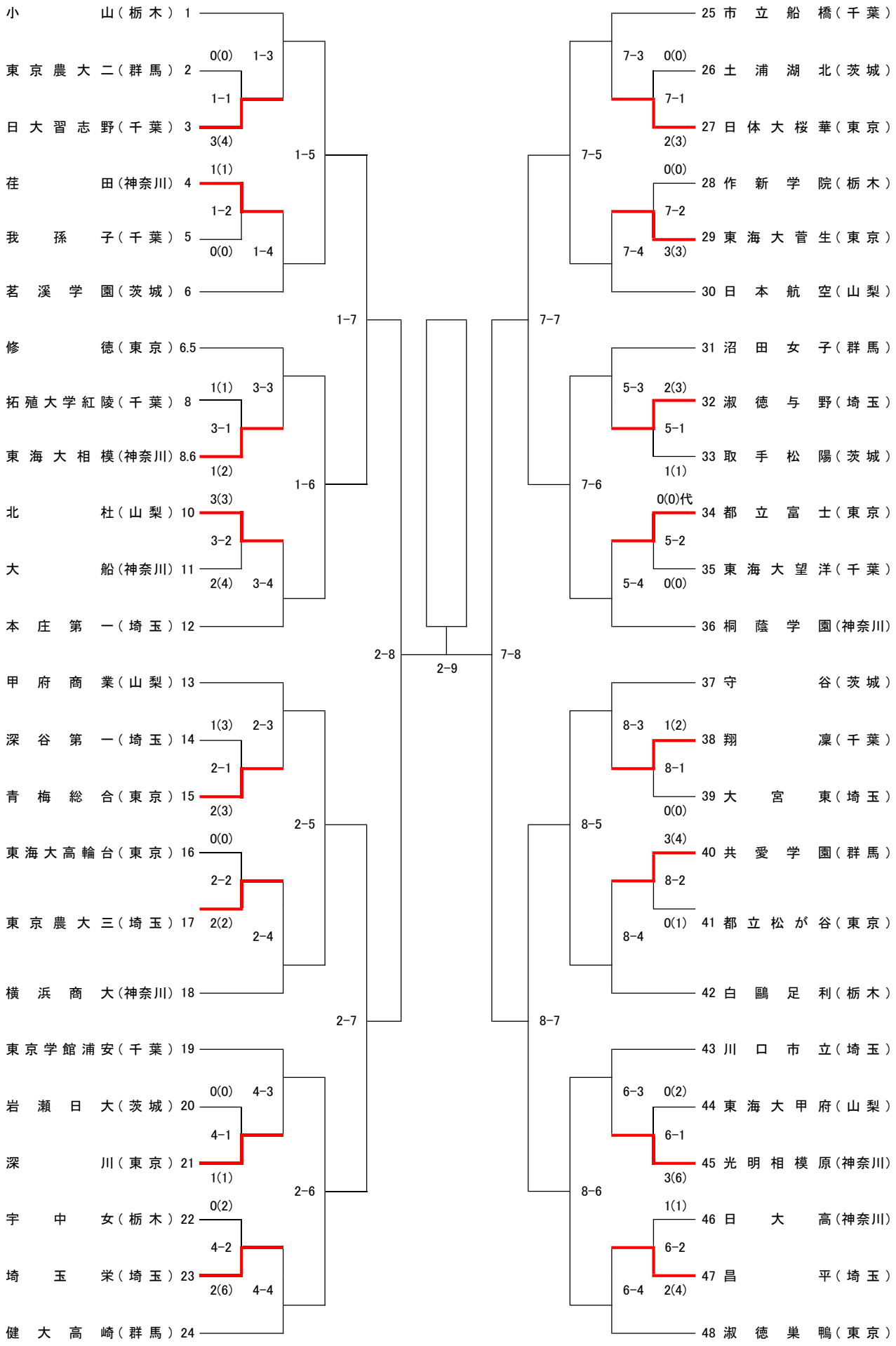女子団体戦（大会2日目）トーナメント表