第５７回　関東高等学校剣道大会　女子団体試合結果

第５試合場

	リーグ戦（赤）－（白）	試合順序
a	小山（栃）－市川（山）	1
	小山（栃）－駒澤大高（東）	3
	市川（山）－駒澤大高（東）	5
b	川口総合（埼）－岩瀬日大（茨）	2
	川口総合（埼）－高崎商大附（群）	4
	岩瀬日大（茨）－高崎商大附（群）	6
c	淑徳与野（埼）－成田（千）	7
	淑徳与野（埼）－桐蔭学園（神）	9
	成田（千）－桐蔭学園（神）	11
d	並木（茨）－都立富士（東）	8
	並木（茨）－安房（千）	10
	都立富士（東）－安房（千）	12

第６試合場

	リーグ戦（赤）－（白）	試合順序
e	宇短大附（栃）－甲府商業（山）	1
	宇短大附（栃）－昌平（埼）	3
	甲府商業（山）－昌平（埼）	5
f	横浜商大（神）－境高（茨）	2
	横浜商大（神）－修徳（東）	4
	境高（茨）－修徳（東）	6
g	市立船橋（千）－秩父農工科学（埼）	7
	市立船橋（千）－清明（群）	9
	秩父農工科学（埼）－清明（群）	11
h	川和（神）－八千代松陰（千）	8
	川和（神）－国士舘（東）	10
	八千代松陰（千）－国士舘（東）	12

第７試合場

試合順序	リーグ戦（赤）－（白）	
1	拓大一高（東）－横浜平沼（神）	i
3	拓大一高（東）－守谷（茨）	
5	横浜平沼（神）－守谷（茨）	
2	武蔵村山（東）－大多喜（千）	j
4	武蔵村山（東）－佐野日大（栃）	
6	大多喜（千）－佐野日大（栃）	
7	流山（千）－日本航空（山）	k
9	流山（千）－日大鶴ヶ丘（東）	
11	日本航空（山）－日大鶴ヶ丘（東）	
8	健大高崎（群）－荏田（神）	l
10	健大高崎（群）－東京農大三（埼）	
12	荏田（神）－東京農大三（埼）	

第８試合場
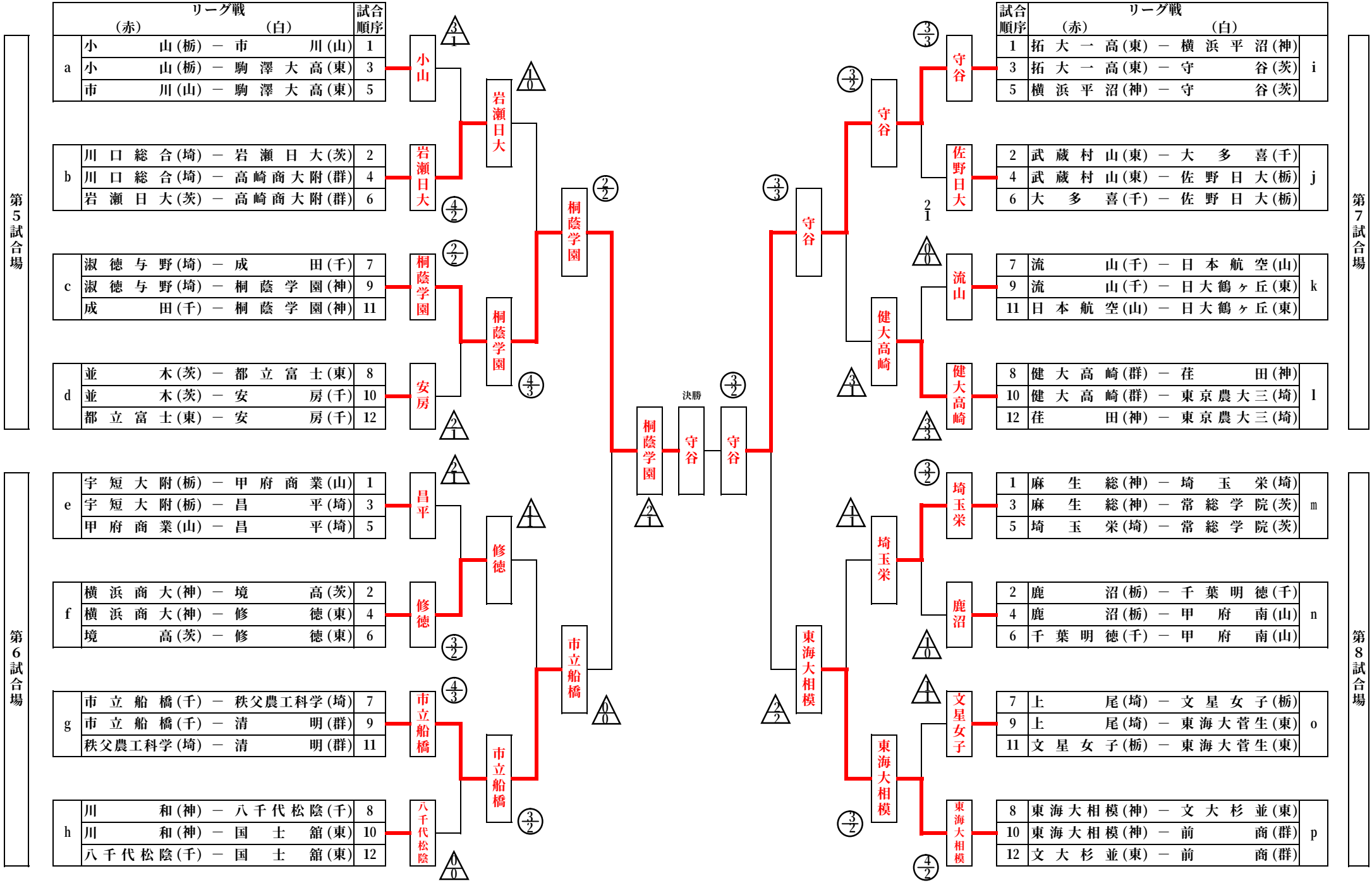
	リーグ戦（赤）－（白）	
1	麻生総（神）－埼玉栄（埼）	m
3	麻生総（神）－常総学院（茨）	
5	埼玉栄（埼）－常総学院（茨）	
2	鹿沼（栃）－千葉明徳（千）	n
4	鹿沼（栃）－甲府南（山）	
6	千葉明徳（千）－甲府南（山）	
7	上尾（埼）－文星女子（栃）	o
9	上尾（埼）－東海大菅生（東）	
11	文星女子（栃）－東海大菅生（東）	
8	東海大相模（神）－文大杉並（東）	p
10	東海大相模（神）－前商（群）	
12	文大杉並（東）－前商（群）