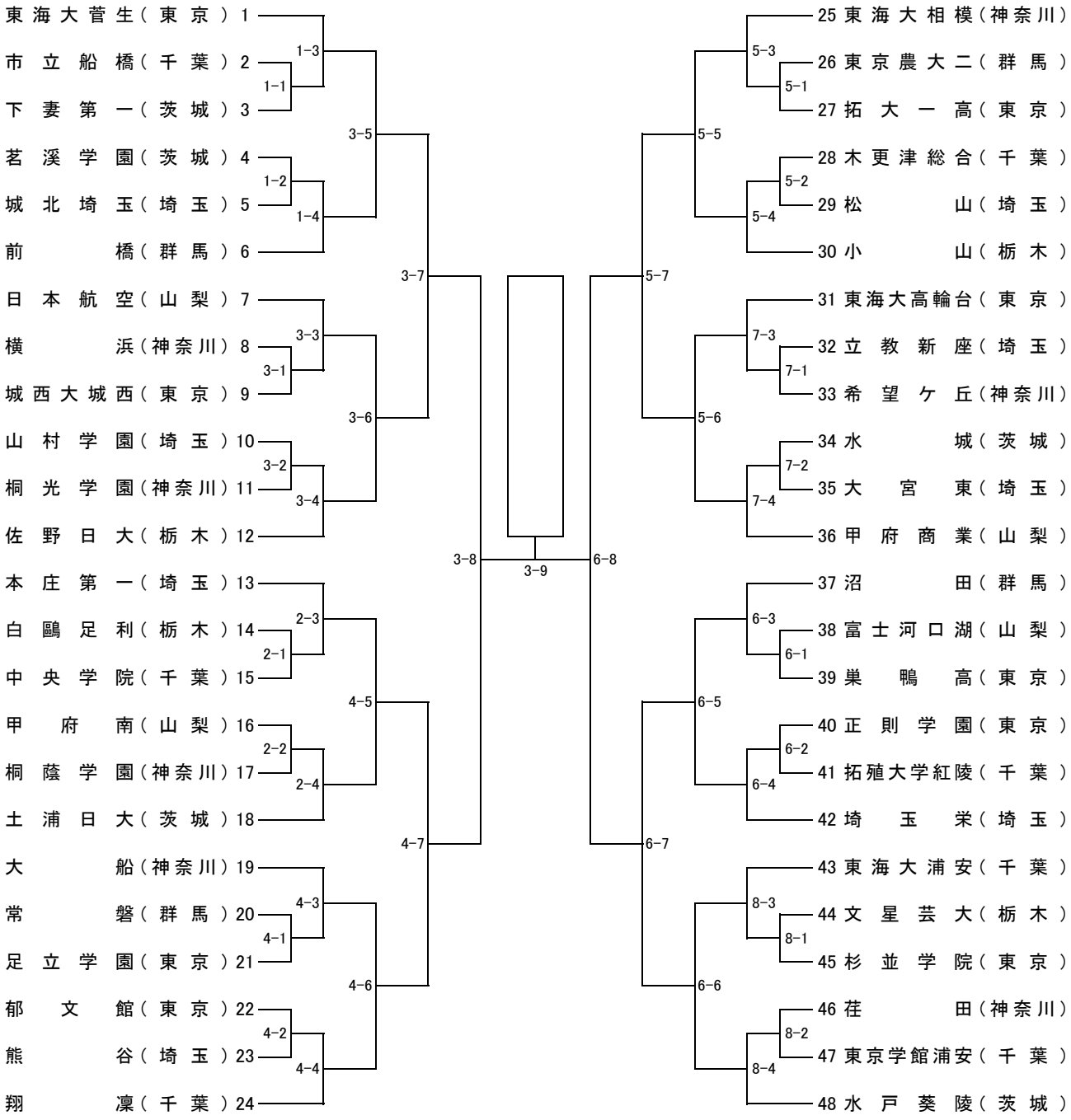男子団体戦（大会３日目）トーナメント表