第71回　関東高等学校剣道大会　男子団体

第1試合場

	リーグ戦（赤）－（白）	試合順序
a	東海大浦安（千）－東海大菅生（東）	1
a	東海大浦安（千）－東京農大二（群）	3
a	東海大菅生（東）－東京農大二（群）	5
b	正則学園（東）－東海大相模（神）	2
b	正則学園（東）－拓大紅陵（千）	4
b	東海大相模（神）－拓大紅陵（千）	6
c	文星（栃）－山村学園（埼）	7
c	文星（栃）－東海大高輪台（東）	9
c	山村学園（埼）－東海大高輪台（東）	11
d	甲府工業（山）－土浦日大（茨）	8
d	甲府工業（山）－桐光学園（神）	10
d	土浦日大（茨）－桐光学園（神）	12

第2試合場

	リーグ戦（赤）－（白）	試合順序
e	杉並学院（東）－中央学院（千）	1
e	杉並学院（東）－沼田（群）	3
e	中央学院（千）－沼田（群）	5
f	城北埼玉（埼）－慶應義塾（神）	2
f	城北埼玉（埼）－郁文館（東）	4
f	慶應義塾（神）－郁文館（東）	6
g	栃木（栃）－日大習志野（千）	7
g	栃木（栃）－埼玉栄（埼）	9
g	日大習志野（千）－埼玉栄（埼）	11
h	甲府商業（山）－茗溪（茨）	8
h	甲府商業（山）－横浜隼人（神）	10
h	茗溪（茨）－横浜隼人（神）	12

第3試合場

試合順序	リーグ戦（赤）－（白）	
1	川口北（埼）－大船（神）	i
3	川口北（埼）－足立学園（東）	i
5	大船（神）－足立学園（東）	i
2	日大高（神）－幕張総合（千）	j
4	日大高（神）－日本航空（山）	j
6	幕張総合（千）－日本航空（山）	j
7	明大中野（東）－常磐（群）	k
9	明大中野（東）－取手第一（茨）	k
11	常磐（群）－取手第一（茨）	k
8	浦和（埼）－水城（茨）	l
10	浦和（埼）－佐野日大（栃）	l
12	水城（茨）－佐野日大（栃）	l

第4試合場
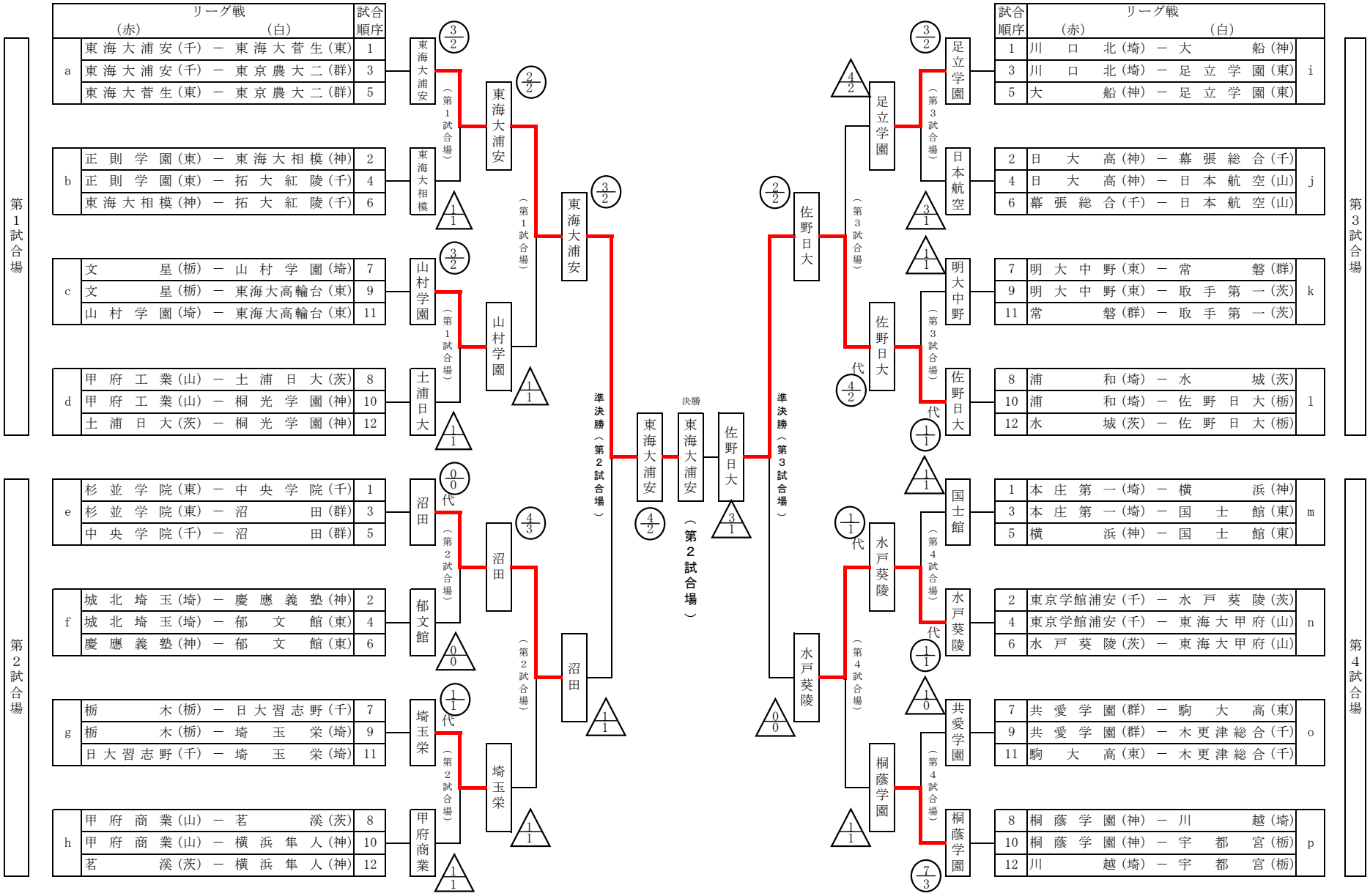
試合順序	リーグ戦（赤）－（白）	
1	本庄第一（埼）－横浜（神）	m
3	本庄第一（埼）－国士館（東）	m
5	横浜（神）－国士館（東）	m
2	東京学館浦安（千）－水戸葵陵（茨）	n
4	東京学館浦安（千）－東海大甲府（山）	n
6	水戸葵陵（茨）－東海大甲府（山）	n
7	共愛学園（群）－駒大高（東）	o
9	共愛学園（群）－木更津総合（千）	o
11	駒大高（東）－木更津総合（千）	o
8	桐蔭学園（神）－川越（埼）	p
10	桐蔭学園（神）－宇都宮（栃）	p
12	川越（埼）－宇都宮（栃）	p